SONY

Operating Instructions / Mode d'emploi / Bedienungsanleitung / Manual de instrucciones / Istruzioni per l'uso/ Gebruiksaanwijzing / Manual de Instruções / Instrukcja obsługi / Használati útmutató / Návod k obsluze / Návod na používanie / Οδηγίες λειτουργίας / Инструкции за работа / Instrucțiuni de utilizare / Navodila za uporabo / 使用説明書 / 사용설명서 / Инструкция по эксплуатации

# Stereo Headphones / Casque d'écoute stéréo / Стереофонические наушники

MDR-Z1R

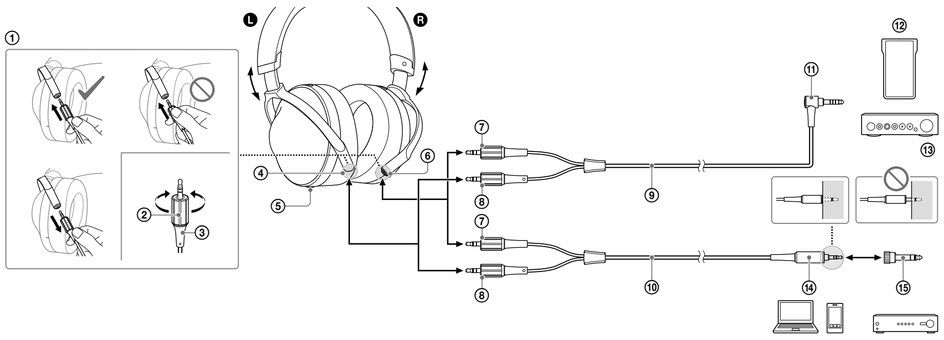


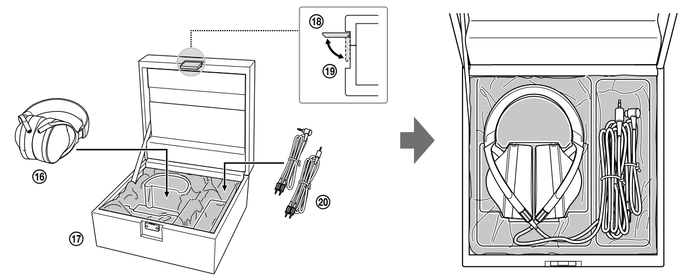

## How to Use

1. Grab the rubber part of the plug, insert the plug firmly until it clicks, then fasten the rotating part.
2. Rotating part
3. Plug
4. L jack (silver)
5. Tactile dot
6. R jack (red)
7. Red
8. Silver
9. Balanced-connection headphone cable (1.2 m)
10. Headphone cable (3 m)
11. L-type balanced standard plug
   - You can connect devices that are compatible with the balanced standard plug, such as WALKMAN®, headphone amplifiers, etc.
12. WALKMAN® NW-WM1Z (sold separately), NW-WM1A (sold separately)
13. Headphone amplifier TA-ZH1ES (sold separately)
14. Stereo mini plug
15. Unimatch plug adaptor
16. Headphones
17. Hard case
18. Open
19. Close
20. Headphone cable × 2

## Utilisation

1. Saisissez la partie en caoutchouc de la fiche, insérez fermement la fiche jusqu'à ce qu'elle émette un déclic, puis fixez la partie rotative.
2. Partie rotative
3. Fiche
4. Prise L (argentée)
5. Point tactile
6. Prise R (rouge)
7. Rouge
8. Argentée
9. Câble pour casque à raccordement équilibré (1,2 m)
10. Câble pour casque (3 m)
11. Fiche standard équilibrée en L
   - Vous pouvez y raccorder des périphériques compatibles avec la fiche standard équilibrée, tels que des WALKMAN®, des amplificateurs de casque, etc.
12. WALKMAN® NW-WM1Z (vendu séparément), NW-WM1A (vendu séparément)
13. Amplificateur de casque TA-ZH1ES (vendu séparément)
14. Mini-fiche stéréo
15. Adaptateur de fiche universel
16. Casque
17. Coffret de protection
18. Ouvert
19. Fermé
20. Câble pour casque × 2

## Gebrauch

1. Halten Sie den Stecker am Gummiteil, stecken Sie den Stecker fest hinein, bis er mit einem Klicken einrastet, und ziehen Sie dann den drehbaren Teil an.
2. Drehbarer Teil
3. Stecker
4. Buchse L (silberfarben)
5. Fühlbarer Punkt
6. Buchse R (rot)
7. Rot
8. Silberfarben
9. Kopfhörerkabel für symmetrische Verbindung (1,2 m)
10. Kopfhörerkabel (3 m)
11. L-förmiger symmetrischer Standardstecker
   - Sie können Geräte anschließen, die mit dem symmetrischen Standardstecker kompatibel sind, z. B. WALKMAN®, Kopfhörerverstärker usw.
12. WALKMAN® NW-WM1Z (gesondert erhältlich), NW-WM1A (gesondert erhältlich)
13. Kopfhörerverstärker TA-ZH1ES (gesondert erhältlich)
14. Stereoministecker
15. Universalzwischenstecker
16. Kopfhörer
17. Hartschalenetui
18. Öffnen
19. Schließen
20. Kopfhörerkabel × 2

## Utilización

1. Sujete la parte de goma de la clavija, inserte la clavija con fuerza hasta que escuche un clic y, a continuación, apriete la parte giratoria.
2. Parte giratoria
3. Clavija
4. Toma L (plateada)
5. Punto táctil
6. Toma R (roja)
7. Rojo
8. Plateado
9. Cable de auriculares con conexión equilibrada (1,2 m)
10. Cable de auriculares (3 m)
11. Clavija estándar equilibrada tipo L
   - Puede conectar dispositivos compatibles con la clavija estándar equilibrada, como WALKMAN®, amplificadores de auriculares, etc.
12. WALKMAN® NW-WM1Z (vendido por separado), NW-WM1A (vendido por separado)
13. Amplificador de auriculares TA-ZH1ES (vendido por separado)
14. Miniclavija estéreo
15. Adaptador de clavija Unimatch
16. Auriculares
17. Funda rígida
18. Abrir
19. Cerrar
20. Cable de auriculares × 2

## Modalità d'uso

1. Afferrare la parte in gomma della spina, inserire la spina saldamente fino a percepire uno scatto, quindi serrare la parte rotante.
2. Parte rotante
3. Spina
4. Presa L (argento)
5. Punto tattile
6. Presa R (rossa)
7. Rossa
8. Argento
9. Cavo cuffie a connessione bilanciata (1,2 m)
10. Cavo cuffie (3 m)
11. Spina standard bilanciata tipo a L
   - È possibile collegare dispositivi che siano compatibili con la spina standard bilanciata, quali WALKMAN®, amplificatori per cuffie e così via.
12. WALKMAN® NW-WM1Z (venduto separatamente), NW-WM1A (venduto separatamente)
13. Amplificatore per cuffie TA-ZH1ES (venduto separatamente)
14. Minispina stereo
15. Adattatore per spina universale
16. Cuffie
17. Custodia rigida
18. Aperto
19. Chiuso
20. Cavo cuffie × 2

## Hoe gebruiken

1. Houd het rubberen deel van de stekker vast, breng de stekker in tot die vastklikt en maak vervolgens het draaiende deel vast.
2. Draaiend deel
3. Stekker
4. L-aansluiting (zilver)
5. Aanraakpunt
6. R-aansluiting (rood)
7. Rood
8. Zilver
9. Hoofdtelefoonkabel met gebalanceerde aansluiting (1,2 m)
10. Hoofdtelefoonkabel (3 m)
11. Gebalanceerde standaardstekker type L
   - U kunt toestellen aansluiten die compatibel zijn met de gebalanceerde standaardstekker, zoals WALKMAN®, hoofdtelefoonversterkers enz.
12. WALKMAN® NW-WM1Z (afzonderlijk verkocht), NW-WM1A (afzonderlijk verkocht)
13. Hoofdtelefoonversterker TA-ZH1ES (afzonderlijk verkocht)
14. Stereoministekker
15. Universele aansluitingsadapter
16. Hoofdtelefoon
17. Verharde koffer
18. Openen
19. Sluiten
20. Hoofdtelefoonkabel × 2

## Como utilizar

1. Segure a parte de borracha da ficha, insira a ficha firmemente até ouvir um clique e, em seguida, aperte a peça rotativa.
2. Peça rotativa
3. Ficha
4. Tomada L (prateada)
5. Ponto táctil
6. Tomada R (vermelha)
7. Vermelha
8. Prateada
9. Cabo para auscultadores de ligação equilibrada (1,2 m)
10. Cabo para auscultadores (3 m)
11. Ficha padrão equilibrada tipo L
   - Pode ligar dispositivos compatíveis com a ficha padrão equilibrada, por exemplo, WALKMAN®, auscultadores, amplificadores, etc.
12. WALKMAN® NW-WM1Z (vendido separadamente), NW-WM1A (vendido separadamente)
13. Amplificador de auscultadores TA-ZH1ES (vendido separadamente)
14. Minificha estéreo
15. Adaptador de ficha Unimatch
16. Auscultadores
17. Estojo rígido
18. Abrir
19. Fechar
20. Cabo para auscultadores × 2

## Użytkowanie

1. Chwyć gumową część wtyku, włóż prawidłowo wtyk aż do kliknięcia, a następnie dokręć obracającą się część.
2. Obracająca się część
3. Wtyk
4. Gniazdo L (srebrne)
5. Wypukły punkt
6. Gniazdo R (czerwone)
7. Czerwony
8. Srebrny
9. Kabel słuchawkowy zbalansowanego połączenia (1,2 m)
10. Kabel słuchawkowy (3 m)
11. Standardowy wtyk zbalansowany typu L
   - Można podłączać urządzenia zgodne ze standardowym wtykiem zbalansowanym, takie jak urządzenia WALKMAN®, wzmacniacze słuchawkowe itp.
12. WALKMAN® NW-WM1Z (sprzedawany oddzielnie), NW-WM1A (sprzedawany oddzielnie)
13. Wzmacniacz słuchawkowy TA-ZH1ES (sprzedawany oddzielnie)
14. Miniwtyk stereofoniczny
15. Adapter do wtyczki UniMatch
16. Słuchawki
17. Twardy pokrowiec
18. Otwórz
19. Zamknij
20. Kabel słuchawkowy × 2

## Használat

1. Fogja meg a csatlakozó gumi részét, stabilan dugja be a csatlakozót kattanásig, majd rögzítse az elforgatható részt.
2. Elforgatható rész
3. Csatlakozó
4. L csatlakozó (ezüst)
5. Egy kitapintható jelzés
6. R csatlakozó (vörös)
7. Vörös
8. Ezüst
9. Kiegyensúlyozott csatlakozású fejhallgató-kábel (1,2 m)
10. Fejhallgató-kábel (3 m)
11. L-alakú kiegyensúlyozott szabványos csatlakozó
   - A kiegyensúlyozott szabványos csatlakozóval kompatibilis eszközöket, például WALKMAN® készülékeket, fejhallgató-erősítőket stb. csatlakoztathat.
12. WALKMAN® NW-WM1Z (külön megvásárolható), NW-WM1A (külön megvásárolható)
13. TA-ZH1ES fejhallgató-erősítő (külön megvásárolható)
14. Sztereó mini csatlakozódugó
15. Univerzális adapter
16. Fejhallgató
17. Kemény tok
18. Nyitva
19. Zárva
20. Fejhallgató-kábel × 2

Optional replacement earpads can be ordered from your nearest authorized Sony retailer or www.sony.com.

**Français** **Casque d'écoute stéréo**

## Spécifications

**Type :** fermé, dynamique (circumaural) / **Transducteur :** 70 mm, type à dôme (bobine acoustique CCAW) / **Puissance admissible :** 2 500 mW (CEI*) / **Impédance :** 64 Ω à 1 kHz / **Sensibilité :** 100 dB/mW / **Réponse en fréquence :** 4 Hz - 120 000 Hz / **Masse :** environ 385 g (14 oz) sans câble / **Éléments fournis :** casque d'écoute stéréo (1), câble pour casque (environ 3 m (118 1/8 po), brins OFC argentés, mini-fiche stéréo plaquée or) (1), câble pour casque à raccordement équilibré (environ 1,2 m (47 1/4 po), brins OFC argentés, fiche standard équilibrée plaquée or) (1), adaptateur de fiche universel plaqué or (fiche stéréo ⟷ mini-prise stéréo) (1), Coffret de protection (1)

* CEI = Commission Electrotechnique Internationale

La conception et les spécifications sont sujettes à modification sans préavis.

WALKMAN® et le logo WALKMAN® sont des marques déposées de Sony Corporation.

## Précautions

Vous risquez de subir des lésions auditives si vous utilisez cet appareil à un volume trop élevé. Pour des raisons de sécurité, ne l'utilisez pas en voiture ou à vélo.

- L'adaptateur de fiche universel fourni est exclusivement destiné au câble pour casque ; il n'est pas possible d'utiliser le câble pour casque à raccordement équilibré.
- Lors du débranchement du câble, retirez-le au niveau de la fiche et non en tirant dessus. Autrement, le câble pourrait se rompre.
- Quand vous raccordez le câble pour casque, veillez à bien insérer sa fiche. Si la fiche n'est pas insérée à fond, le son risque de ne pas être reproduit.
- Lorsque vous fermez le coffret de protection, veillez à ne pas coincer vos mains ou des câbles.
- Appuyez fermement sur le loquet du coffret de protection jusqu'à ce qu'il émette un déclic.
- Ne placez pas d'objet lourd sur le coffret de protection et ne vous asseyez pas dessus.
- Rangez le casque en orientant la prise face vers le haut.
- Rangez le casque en positionnant les deux oreillettes l'une contre l'autre.
- Vous pouvez ranger le casque lorsqu'un câble lui est raccordé.
- Le serre-tête et les oreillettes sont en cuir naturel. Contrairement au cuir artificiel, le cuir naturel peut présenter en surface des marques, des plis ou des lignes semblables aux nervures d'une feuille végétale. La texture et la teinte de couleur peuvent aussi varier d'un produit à l'autre.
- Le cuir étant un matériau souple, il peut présenter des marques de dépression si vous avez enroulé des câbles autour du casque lors du rangement.
- Pour nettoyer le serre-tête et les oreillettes, essuyez-les occasionnellement avec un chiffon doux et sec. S'il est encrassé, essuyez-le avec un chiffon imbibé d'eau chaude en insistant délicatement sur les taches jusqu'à ce qu'il soit propre.
  N'utilisez pas de solution à base de détergent ou d'agent d'entretien pour le cuir, car vous risquerez d'endommager le cuir par décoloration, déformation et dégradation.
- Éliminez la pluie ou la sueur en essuyant le casque avec un chiffon doux et sec. Si vous n'appliquez aucun traitement, la couleur risque de se détériorer ou de changer.
- Comme le casque est fabriqué dans un matériau haute densité, ne l'enfoncez pas exagérément dans les oreilles, car vous risquerez de vous blesser les tympans. Évitez d'utiliser le casque s'il risque d'être heurté par des personnes ou des objets, une balle par exemple.
  Si vous appuyez le casque contre l'oreille, vous risquez d'entendre le déclic du diaphragme. Il ne s'agit pas d'un dysfonctionnement.

Seuls les câbles de casque fournis et les câbles de casque pour le MDR-Z1R (vendu séparément) peuvent être utilisés avec ce casque.

La validité du marquage CE est limitée aux seuls pays/régions dans lesquels il est légalement en vigueur, principalement dans les pays/régions de l'EEE (Espace économique européen) et en Suisse.
La validité du marquage UKCA est limitée aux seuls pays/régions dans lesquels il est légalement en vigueur, principalement au Royaume-Uni.

Des oreillettes de rechange en option peuvent être commandées auprès de votre revendeur Sony agréé le plus proche ou sur www.sony.com.

**Deutsch** **Stereokopfhörer**

## Technische Daten

**Typ:** Geschlossen, dynamisch (ohrumschließend) / **Treibereinheit:** 70 mm, Kalotte (CCAW-Schwingspule) / **Belastbarkeit:** 2.500 mW (IEC*) / **Impedanz:** 64 Ω bei 1 kHz / **Empfindlichkeit:** 100 dB/mW / **Frequenzgang:** 4 Hz - 120.000 Hz / **Masse:** ca. 385 g (ohne Kabel) / **Mitgelieferte Teile:** Stereokopfhörer (1), Kopfhörerkabel (ca. 3 m, silberbeschichtete OFC-Stränge, vergoldeter Stereoministecker) (1), Kopfhörerkabel für symmetrische Verbindung (ca. 1,2 m, silberbeschichtete OFC-Stränge, Vergoldeter symmetrischer Standardstecker) (1), Vergoldeter Universalzwischenstecker (Stereoklinkenstecker ⟷ Stereominibuchse) (1), Hartschalenetui (1)

* IEC = Internationale Elektrotechnische Kommission

Änderungen, die dem technischen Fortschritt dienen, bleiben vorbehalten.

WALKMAN® und das WALKMAN®-Logo sind eingetragene Markenzeichen der Sony Corporation.

## Sicherheitsmaßnahmen

Eine zu hohe Lautstärke kann zu Gehörschäden führen. Verwenden Sie Kopfhörer aus Gründen der Verkehrssicherheit nicht beim Fahren von Kraftfahrzeugen oder beim Fahrradfahren.

- Der mitgelieferte Universalzwischenstecker ist nur für das Kopfhörerkabel gedacht, das Kopfhörerkabel für symmetrische Verbindung können Sie damit nicht verwenden.
- Ziehen Sie zum Herausziehen des Kabels immer am Stecker, nicht am Kabel. Andernfalls könnte das Kabel beschädigt werden.
- Achten Sie beim Anschließen des Kopfhörerkabels darauf, den Stecker so weit wie möglich hineinzuschieben. Wenn der Stecker nicht vollständig hineingeschoben wurde, wird unter Umständen kein Ton ausgegeben.
- Achten Sie beim Schließen des Hartschalenetuis darauf, sich nicht die Hände oder Kabel einzuklemmen.
- Drücken Sie fest auf den Verschluss des Hartschalenetuis, bis er mit einem Klicken einrastet.
- Stellen Sie keine schweren Gegenstände auf das Hartschalenetui und setzen Sie sich nicht darauf.
- Achten Sie darauf, die Kopfhörer mit der Buchse nach oben weisend einzulegen.
- Legen Sie die Kopfhörer mit aneinandergelegten Ohrpolstern ein.
- Sie können die Kopfhörer mit angebrachtem Kabel einlegen.
- Der Kopfbügel und die Ohrpolster sind mit echtem Leder verkleidet. Anders als bei Kunstleder kann die Oberfläche von echtem Leder Narben, Falten oder blattaderähnliche Linien aufweisen. Außerdem können sich Textur und Farbschattierung bei den einzelnen Produkten unterscheiden.
- Da Leder ein weiches Material ist, können Abdrücke zu sehen sein, wenn Sie die Kopfhörer mit drumherum gewickelten Kabeln aufbewahren.
- Zum Reinigen von Kopfbügel und Ohrpolstern wischen Sie sie gelegentlich mit einem trockenen weichen Tuch ab. Bei stärkerer Verschmutzung feuchten Sie ein weiches Tuch mit warmem Wasser an und wischen und klopfen die entsprechenden Stellen sanft sauber. Verwenden Sie keine Reinigungslösung oder Pflegemittel für Leder. Andernfalls kann sich das Leder verfärben, verformen oder anderweitig abnutzen.
- Wenn Regen oder Schweiß auf das Leder gelangt, wischen Sie die Kopfhörer mit einem weichen trockenen Tuch ab. Andernfalls kann die Farbe verblassen oder sich ändern.
- Da die Kopfhörer über eine besonders starke Abschirmung verfügen, dürfen Sie diese nicht stark gegen die Ohren drücken, da sonst das Trommelfell Schaden nehmen kann. Verwenden Sie die Kopfhörer nicht an Orten, an denen sie von anderen Personen oder Gegenständen, wie etwa einem Ball, getroffen werden können.
  Wenn Sie die Kopfhörer gegen Ihre Ohren drücken, kann es zu einem Membran-Klicken kommen. Es handelt sich hierbei nicht um eine Fehlfunktion.

Nur die mitgelieferten Kopfhörerkabel und die Kopfhörerkabel für den MDR-Z1R (separat erhältlich) können zusammen mit diesem Kopfhörer verwendet werden.

Die Gültigkeit des CE-Zeichens beschränkt sich ausschließlich auf Länder/Regionen, in denen es gesetzlich erforderlich ist, vor allem auf Länder/Regionen des EWR (Europäischer Wirtschaftsraum) und die Schweiz.
Die Gültigkeit des UKCA-Zeichens beschränkt sich ausschließlich auf Länder/Regionen, in denen es gesetzlich erforderlich ist, vor allem in GB.

Ersatzohrpolster können Sie bei Bedarf beim nächsten autorisierten Sony-Händler oder unter www.sony.com bestellen.

**Español** **Auriculares estéreo**

## Especificaciones

**Tipo:** cerrado, dinámico (circumaural) / **Unidad auricular:** 70 mm, tipo cúpula (bobina de voz de cable de aluminio encobrado (CCAW)) / **Capacidad de potencia:** 2.500 mW (IEC*) / **Impedancia:** 64 Ω a 1 kHz / **Sensibilidad:** 100 dB/mW / **Respuesta en frecuencia:** 4 Hz - 120.000 Hz / **Masa:** aprox. 385 g sin el cable / **Artículos incluidos:** auriculares estéreo (1), cable de auriculares (aprox. 3 m, cables OFC plateados, miniclavija estéreo dorada) (1), cable de auriculares con conexión equilibrada (aprox. 1,2 m, cables OFC plateados, clavija estándar equilibrada dorada) (1), adaptador de clavija Unimatch dorado (clavija estereofónica ⟷ minitoma estéreo) (1), Funda rígida (1)

* IEC = Comisión Electrotécnica Internacional

El diseño y las especificaciones están sujetos a cambios sin previo aviso.

WALKMAN® y el logotipo de WALKMAN® son marcas comerciales registradas de Sony Corporation.

## Precauciones

Si utiliza los auriculares a un volumen alto, puede dañar sus oídos. Por razones de seguridad viaria, no los utilice mientras conduzca o vaya en bicicleta.

- El adaptador de clavija Unimatch suministrado es solo para el cable de auriculares; no puede utilizarse con el cable de auriculares con conexión equilibrada.
- Cuando desconecte el cable, no tire de él hacia afuera por el cable, sino por la clavija. De lo contrario, el cable podría romperse.
- Al conectar el cable de auriculares, asegúrese de introducir la clavija hasta el fondo. Si la conexión de la clavija no es correcta, no se escuchará el sonido.
- Al cerrar la funda rígida, evite que queden atrapados los dedos o cables.
- Presione el cierre de la funda rígida hasta que escuche un clic.
- No coloque objetos pesados ni se siente sobre la funda rígida.
- Asegúrese de guardar los auriculares con la toma siempre hacia arriba.
- Guarde los auriculares colocando las dos almohadillas una frente a la otra.
- Puede guardar los auriculares aunque tengan un cable conectado.
- La diadema y las almohadillas utilizan piel natural. A diferencia de la piel sintética, la piel natural puede presentar arrugas, cortes o líneas similares a las venas de una hoja. Además, la textura y el color pueden ser diferentes en cada producto.
- Como la piel es un material blando, podría coger mala forma si los auriculares se guardan con el cable enrollado a su alrededor.
- Para limpiar la diadema y las almohadillas, lávelas de vez en cuando con un paño suave y seco. Si continúan sucias, frote con un paño suave humedecido con agua caliente hasta que queden limpias. No utilice ninguna solución con detergente ni producto de mantenimiento con la piel, ya que la piel podría perder color, deformarse o degradarse.
- Si hay restos de lluvia o sudor adheridos, limpie los auriculares con un paño suave y seco. Si no los limpia, podrían perder color o desteñirse.
- Puesto que los auriculares son de un material de una gran densidad, forzarlos contra las oídos podría ocasionar daños en el tímpano. Evite utilizar los auriculares en lugares en los que pudieran recibir golpes por parte de personas u otros objetos, como, por ejemplo, una pelota, etc.
  Presionar los auriculares contra los oídos podría ocasionar un sonido seco del diafragma. No se trata de un fallo de funcionamiento.

Solo pueden utilizarse los cables de auriculares suministrados y los cables de auriculares para el MDR-Z1R (vendidos por separado) con estos auriculares.

La validez de la marca CE está restringida solo a aquellos países o regiones en los que se exige legalmente, principalmente en los países o regiones del EEE (Espacio Económico Europeo) y Suiza.
La validez de la marca UKCA está restringida solo a aquellos países o regiones en los que se exige legalmente, principalmente en Reino Unido.

Puede solicitar almohadillas de repuesto opcionales a su establecimiento Sony autorizado más cercano o en www.sony.com.

**Italiano** **Cuffie stereo**

## Caratteristiche tecniche

**Tipo:** chiuso, dinamico (circumaurale) / **Unità pilota:** 70 mm, tipo a cupola (Voice Coil CCAW) / **Capacità di potenza:** 2.500 mW (IEC*) / **Impedenza:** 64 Ω a 1 kHz / **Sensibilità:** 100 dB/mW / **Risposta in frequenza:** 4 Hz - 120.000 Hz / **Massa:** circa 385 g (senza cavo) / **Articoli in dotazione:** cuffie stereo (1), cavo cuffie (circa 3 m, fili OFC con finitura in argento, minispina stereo placcata in oro) (1), cavo cuffie a connessione bilanciata (circa 1,2 m, fili OFC con finitura in argento, spina standard bilanciata placcata in oro) (1), adattatore per spina universale placcato in oro (spina fono stereo ⟷ mini jack stereo) (1), custodia rigida (1)

* IEC = Commissione Elettrotecnica Internazionale

Il design e le caratteristiche tecniche sono soggetti a modifiche senza preavviso.

WALKMAN® e il logo WALKMAN® sono marchi registrati di Sony Corporation.

## Precauzioni

L'ascolto ad alto volume può avere ripercussioni sull'udito. Per motivi di sicurezza stradale, non utilizzare durante la guida o in bicicletta.

- L'adattatore per spina universale in dotazione è destinato esclusivamente all'uso con il cavo cuffie. Non è possibile utilizzare il cavo cuffie a connessione bilanciata.
- Quando si scollega il cavo, estrarlo afferrando la spina, non il cavo. In caso contrario, il cavo potrebbe spezzarsi.
- Quando si collega il cavo cuffie, assicurarsi di inserire completamente la spina. Se la spina non è inserita completamente, l'audio potrebbe non essere emesso.
- Quando si chiude la custodia rigida, prestare attenzione a non schiacciare le mani o i cavi in essa.
- Premere con decisione il fermo della custodia rigida fino allo scatto.
- Non collocare un oggetto pesante sulla custodia rigida, né sedersi su di essa.
- Accertarsi di conservare le cuffie con la presa rivolta verso l'alto.
- Conservare le cuffie posizionando i cuscinetti per cuffie l'uno contro l'altro.
- È possibile conservare le cuffie con un cavo collegato ad esse.
- Per la banda sulla testa e i cuscinetti per cuffie viene utilizzata pelle naturale. A differenza della pelle artificiale, la pelle naturale potrebbe presentare sulla sua superficie cicatrici, pieghe o linee simili alle venature di una foglia. Inoltre, tessitura e colore potrebbero variare di prodotto in prodotto.
- In quanto materiale morbido, la pelle potrebbe alterarsi quando le cuffie vengono conservate avvolte intorno a cavi.
- Per pulire la banda sulla testa e i cuscinetti per cuffie, strofinarli occasionalmente con un panno morbido asciutto. Se lo sporco è ancora presente, strofinare delicatamente con un panno morbido inumidito con acqua calda. Non utilizzare soluzioni detergenti o sostanze per la pulizia della pelle, altrimenti la pelle potrebbe danneggiarsi, manifestando scolorimento, deformazione e altre alterazioni.
- In caso di contatto di gocce di pioggia o di sudore, asciugare le cuffie con un panno morbido asciutto. Se non si interviene in alcun modo, potrebbe verificarsi un deterioramento o una migrazione del colore.
- Poiché le cuffie presentano un rivestimento ad alta densità, evitare di spingerle troppo all'interno delle orecchie in quanto potrebbero verificarsi lesioni al timpano. Evitare di utilizzare le cuffie quando vi è la possibilità che vengano colpite da persone o altri oggetti, come una palla, ecc.
  Premendo le cuffie contro le orecchie, potrebbe prodursi un suono simile a un clic di diaframma. Non si tratta di un problema di funzionamento.

Con queste cuffie è possibile utilizzare solamente i cavi cuffie in dotazione e i cavi cuffie per MDR-Z1R (venduti separatamente).

La validità del marchio CE è limitata ai soli Paesi o regioni geografiche in cui esso è obbligatorio per legge, principalmente all'interno del SEE (Spazio Economico Europeo) e in Svizzera.
La validità del marchio UKCA è limitata ai soli Paesi o regioni geografiche in cui esso è obbligatorio per legge, principalmente nel Regno Unito.

È possibile ordinare cuscinetti per cuffie sostitutivi opzionali dal proprio rivenditore Sony o su www.sony.com.

**Nederlands** **Stereohoofdtelefoon**

## Technische gegevens

**Type:** gesloten, dynamisch (circumauraal) / **Driver:** 70 mm, koepeltype (CCAW-spraakspoel) / **Vermogenscapaciteit:** 2.500 mW (IEC*) / **Impedantie:** 64 Ω bij 1 kHz / **Gevoeligheid:** 100 dB/mW / **Frequentiebereik:** 4 Hz - 120.000 Hz / **Massa:** ong. 385 g (zonder kabel) / **Bijgeleverde items:** stereohoofdtelefoon (1), hoofdtelefoonkabel (ong. 3 m, verzilverde OFC-snoeren, vergulde stereoministekker) (1), hoofdtelefoonkabel met gebalanceerde aansluiting (ong. 1,2 m, verzilverde OFC-snoeren, vergulde gebalanceerde standaardstekker) (1), vergulde universele aansluitingsadapter (stereotulpstekker ⟷ stereoministekker) (1), verharde koffer (1)

* IEC = Internationale Elektrotechnische Commissie

Wijzigingen aan het ontwerp en de technische gegevens zijn voorbehouden zonder kennisgeving.

WALKMAN® en het WALKMAN®-logo zijn gedeponeerde handelsmerken van Sony Corporation.

## Voorzorgsmaatregelen

Een hoog volumeniveau kan uw gehoor beschadigen. Gebruik voor uw veiligheid de hoofdtelefoon niet tijdens het rijden of fietsen.

- De bijgeleverde universele aansluitingsadapter kan alleen gebruikt worden voor de gewone hoofdtelefoonkabel, niet voor de hoofdtelefoonkabel met gebalanceerde aansluiting.
- Wanneer u de kabel loskoppelt, doe dat dan door de stekker vast te nemen, niet de kabel. Anders kan de kabel breken.
- Zorg er bij het aansluiten van de hoofdtelefoonkabel voor dat de stekker volledig ingebracht is. Als de stekker niet volledig ingebracht is, is het mogelijk dat er geen geluid hoorbaar is.
- Zorg dat uw handen of de kabels niet geklemd raken wanneer u de verharde koffer sluit.
- Druk stevig op het slot van de verharde koffer tot het vastklikt.
- Plaats geen zware voorwerpen op de verharde koffer en ga er niet op zitten.
- Bewaar de hoofdtelefoon met de aansluiting naar boven.
- Bewaar de hoofdtelefoon met beide oorschelpen tegen elkaar.
- U kunt de hoofdtelefoon bewaren met een kabel eraan vastgemaakt.
- Voor de hoofdbeugel en oorschelpen werd natuurlijk leer gebruikt. In tegenstelling tot kunstleer, kunnen op het oppervlak van natuurlijk leer wel krassen, plooien of lijnen zitten die op de nerven van een blad lijken. Ook de textuur en de kleurschakering kan bij elk product verschillend zijn.
- Aangezien leer een zacht materiaal is, kan het worden geschonden wanneer de hoofdtelefoon wordt bewaard met de kabels errond gebonden.
- Om de hoofdbeugel en de oorschelpen te reinigen, moeten deze regelmatig worden schoongeveegd met een droge, zachte doek. Als ze nog steeds vuil zijn, gebruikt u een met warm water bevochtigde zachte doek om ze zacht schoon te vegen en te deppen totdat ze schoon zijn. Gebruik geen schoonmaakmiddel of onderhoudsmiddel voor leer want dan kan het leer worden beschadigd door verkleuring, vervorming en aantasting.
- Wanneer er regen of zweet op de hoofdtelefoon zit, veegt u deze schoon met een zachte, droge doek. Als u niets doet, kan de kleur verminderen of veranderen.
- Omdat de hoofdtelefoon erg nauw aansluit, kunt u uw trommelvliezen beschadigen als u de hoofdtelefoon forceert tegen uw oor. Vermijd het gebruik van de hoofdtelefoon op plaatsen waar u het risico loopt om te worden geraakt door mensen of bepaalde voorwerpen, zoals een bal enz.
  Als u de hoofdtelefoon tegen uw oor drukt, kunt u een klik horen van het membraan. Dit duidt niet op een storing.

Alleen de meegeleverde hoofdtelefoonkabels en hoofdtelefoonkabels voor MDR-Z1R (apart verkocht) kunnen met deze hoofdtelefoon worden gebruikt.

De geldigheid van de CE-markering is beperkt tot de landen/regio's waar deze wettelijk verplicht is, hoofdzakelijk in de landen/regio's van de EER (Europese Economische Ruimte) en Zwitserland.
De geldigheid van de UKCA-markering is beperkt tot de landen/regio's waar deze wettelijk verplicht is, hoofdzakelijk in het Verenigd Koninkrijk.

Optionele vervangende oorschelpen kunnen besteld worden bij uw dichtstbijzijnde Sony-verdeler of op www.sony.com.

**Português** **Auscultadores estéreo**

## Especificações

**Tipo:** Fechado, dinâmico (circum-aural) / **Unidade acionadora:** 70 mm, tipo campânula (Voice Coil CCAW) / **Capacidade de admissão de potência:** 2.500 mW (IEC*) / **Impedância:** 64 Ω a 1 kHz / **Sensibilidade:** 100 dB/mW / **Resposta em frequência:** 4 Hz - 120.000 Hz / **Massa:** Aprox. 385 g sem o cabo / **Itens incluídos:** Auscultadores estéreo (1), Cabo para auscultadores (Aprox. 3 m, condutores OFC revestidos a prata, minificha estéreo dourada) (1), cabo para auscultadores de ligação equilibrada (Aprox. 1,2 m, condutores OFC revestidos a prata, Ficha padrão equilibrada dourada) (1), Adaptador de ficha Unimatch dourado (ficha de auscultadores estéreo ⟷ minitomada estéreo) (1), Estojo rígido (1)

* IEC = Comissão Eletrotécnica Internacional

O design e as especificações estão sujeitos a alterações sem aviso prévio.

WALKMAN® e o logótipo WALKMAN® são marcas comerciais da Sony Corporation.

## Precauções

O volume elevado pode afetar a sua audição. Para uma maior segurança rodoviária, não utilize os auscultadores enquanto conduzir ou quando andar de bicicleta.

- O adaptador de ficha Unimatch fornecido destina-se apenas ao cabo para auscultadores; o cabo para auscultadores de ligação equilibrada não pode ser utilizado.
- Quando desligar o cabo, puxe pela ficha e não pelo cabo. Caso contrário, o cabo pode partir.
- Ao ligar o cabo para auscultadores, certifique-se de que insere completamente a ficha. Se a ficha não estiver totalmente inserida, poderá não haver som.
- Quando fechar o estojo rígido, proceda com cuidado para que as suas mãos ou os cabos não fiquem presos.
- Pressione firmemente o fecho do estojo rígido até ouvir um clique.
- Não coloque objetos pesados nem se sente em cima do estojo rígido.
- Certifique-se de que guarda os auscultadores com a tomada virada para cima.
- Guarde os auscultadores colocando as almofadas de auriculares uma contra a outra.
- Pode guardar os auscultadores com um cabo ligado aos mesmos.
- É utilizada pele natural no aro para a cabeça e nas almofadas de auriculares. Ao contrário do que acontece com a pele artificial, a pele natural poderá apresentar marcas, dobras ou linhas semelhantes às nervuras das folhas das plantas na superfície. Além disso, a textura e a tonalidade poderão variar consoante o produto.
- Uma vez que a pele é um material flexível, poderá ficar marcada se os auscultadores forem guardados com cabos enrolados à volta dos mesmos.
- Para limpar o aro para a cabeça e as almofadas de auriculares, limpe-os ocasionalmente com um pano macio seco. Se continuarem sujos, limpe e toque levemente com um pano macio humedecido com água quente até estarem limpos. Não utilize qualquer solução de detergente ou agente de manutenção para pele, caso contrário, a pele poderá ficar danificada por descoloração, deformação e degradação.
- Quando entrarem em contacto com chuva ou suor, limpe os auscultadores com um pano macio seco. Se os deixar sem qualquer tratamento, poderá ocorrer deterioração da cor ou migração da cor.
- Como os auscultadores são fabricados num material de elevada densidade, se os forçar contra os ouvidos, poderá provocar lesões nos tímpanos. Evite utilizar os auscultadores em locais onde possam sofrer o impacto de pessoas ou objectos, como bolas, etc.
  Se pressionar os auscultadores contra os ouvidos, poderá ouvir um estalido do diafragma. Isso não é sinónimo de avaria.

Com estes auscultadores apenas podem ser utilizados os cabos de auscultadores fornecidos e os cabos de auscultadores para MDR-Z1R (vendidos em separado).

A validade das marcas CE está limitada aos países/regiões em que for imposta por lei, sobretudo nos países/regiões do EEE (Espaço Económico Europeu) e Suíça.
A validade das marcas UKCA está limitada aos países/regiões em que for imposta por lei, sobretudo no Reino Unido.

As almofadas de auriculares de substituição opcionais podem ser encomendadas ao seu representante Sony mais próximo ou em www.sony.com.

**Polski** **Słuchawki stereofoniczne**

## Dane techniczne

**Typ:** zamknięty, dynamiczny (nauszne) / **Jednostka sterująca:** 70 mm, typ stożkowy (uzwojenie z drutu miedzianego platerowanego miedzią) / **Moc maksymalna:** 2 500 mW (IEC*) / **Impedancja:** 64 Ω przy 1 kHz / **Czułość:** 100 dB/Mw / **Pasmo przenoszenia:** 4 Hz - 120 000 Hz / **Masa:** ok. 385 g (bez kabla) / **Zawartość zestawu:** słuchawki stereofoniczne (1), kabel słuchawkowy (ok. 3 m, pokrywane srebrem żyły OFC, pozłacany miniwtyk stereofoniczny) (1), kabel słuchawkowy zbalansowanego połączenia (ok. 1,2 m, pokrywane srebrem żyły OFC, pozłacany standardowy wtyk zbalansowany) (1), pozłacany adapter do wtyczki UniMatch (stereofoniczny wtyk słuchawek ⟷ stereofoniczny miniwtyk) (1), twardy pokrowiec (1)

* IEC = Międzynarodowa Komisja Elektrotechniczna

Konstrukcja i dane techniczne mogą ulec zmianie bez uprzedzenia.

WALKMAN® i logo WALKMAN® to zastrzeżone znaki towarowe firmy Sony Corporation.

## Środki ostrożności

Wysoki poziom głośności może mieć wpływ na słuch. Dla bezpieczeństwa nie używaj słuchawek podczas prowadzenia samochodu ani jazdy na rowerze.

- Dostarczony adapter do wtyczki UniMatch jest przeznaczony tylko dla kabla słuchawkowego; nie jest możliwe użycie kabla słuchawkowego zbalansowanego połączenia.
- W celu odłączenia kabla należy pociągnąć za wtyk, a nie za kabel. W przeciwnym razie może dojść do przerwania kabla.
- Podczas podłączania kabla słuchawkowego należy do końca włożyć wtyk. Jeśli wtyk nie zostanie do końca włożony, dźwięk może nie być emitowany.
- Podczas z

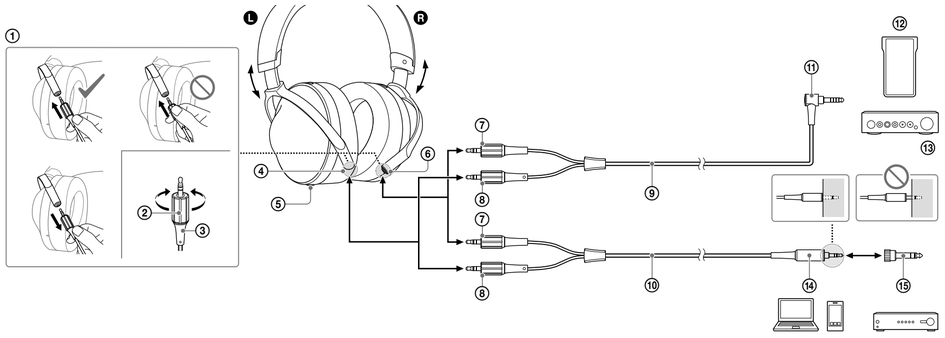


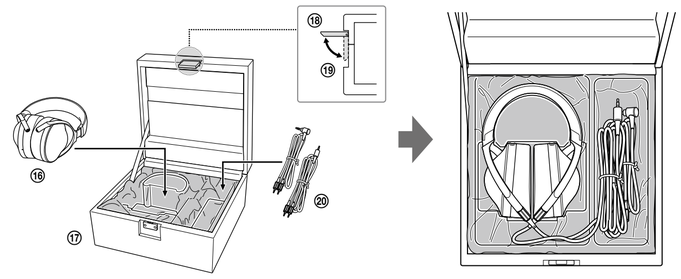


## Způsob použití

① Uchopte gumovou část konektoru, zasuňte konektor, dokud nezacvakne na místě, poté upevněte otočnou část.
② Otočná část
③ Konektor
④ Konektor L (stříbrný)
⑤ Hmatový výstupek
⑥ Konektor R (červený)
⑦ Červený
⑧ Stříbrný
⑨ Kabel ke sluchátkům s vyváženým připojením (1,2 m)
⑩ Kabel ke sluchátkům (3 m)
⑪ Standardní vyvážený konektor ve tvaru L
- Je možné připojit zařízení kompatibilní se standardním vyváženým konektorem, například přehrávače WALKMAN®, sluchátkové zesilovače atd.

⑫ WALKMAN® NW-WM1Z (prodává se samostatně), NW-WM1A (prodává se samostatně)
⑬ Sluchátkový zesilovač TA-ZH1ES (prodává se samostatně)
⑭ Stereo mini konektor
⑮ Univerzální adaptér konektoru
⑯ Sluchátka
⑰ Pevné pouzdro
⑱ Otevřeno
⑲ Zavřeno
⑳ Kabel ke sluchátkům × 2

## Používanie

① Uchopte gumenú časť konektora, konektor pevne zasuňte tak, aby zacvakol, a potom zaistite otočnú časť.
② Otočná časť
③ Konektor
④ Zásuvka L (strieborná)
⑤ Dotykový bod
⑥ Zásuvka R (červená)
⑦ Červený
⑧ Strieborný
⑨ Kábel slúchadiel s vyváženým pripojením (1,2 m)
⑩ Kábel slúchadiel (3 m)
⑪ Štandardný vyvážený konektor typu L
- Pripájať možno zariadenia kompatibilné so štandardným vyváženým konektorom, napríklad zariadenia WALKMAN®, slúchadlové zosilňovače a podobne.

⑫ WALKMAN® NW-WM1Z (predáva sa samostatne), NW-WM1A (predáva sa samostatne)
⑬ Slúchadlový zosilňovač TA-ZH1ES (predáva sa samostatne)
⑭ Stereofónny mini konektor
⑮ Univerzálny adaptér
⑯ Slúchadlá
⑰ Pevné puzdro
⑱ Otvorené
⑲ Zatvorené
⑳ Kábel slúchadiel × 2

## Τρόπος χρήσης

① Πιάστε το λαστιχένιο τμήμα του βύσματος, εισάγετε το βύσμα σφιχτά μέχρι να κάνει κλικ, στη συνέχεια ασφαλίστε το περιστρεφόμενο τμήμα.
② Περιστρεφόμενο τμήμα
③ Βύσμα
④ Υποδοχή L (ασημένια)
⑤ Ανάγλυφη κουκκίδα
⑥ Υποδοχή R (κόκκινη)
⑦ Κόκκινο
⑧ Ασημί
⑨ Καλώδιο ακουστικών ισορροπημένης σύνδεσης (1,2 m)
⑩ Καλώδιο ακουστικών (3 m)
⑪ Τυποποιημένο εξισορροπημένο βύσμα τύπου L
- Μπορείτε να συνδέσετε συσκευές που είναι συμβατές με το τυποποιημένο εξισορροπημένο βύσμα, όπως WALKMAN®, ενισχυτές ακουστικών. κ.λπ.

⑫ WALKMAN® NW-WM1Z (πωλείται ξεχωριστά), NW-WM1A (πωλείται ξεχωριστά)
⑬ Ενισχυτής ακουστικών TA-ZH1ES (πωλείται ξεχωριστά)
⑭ Βύσμα μίνι στέρεο
⑮ Προσαρμοστικό βύσματος τύπου unimatch
⑯ Ακουστικά
⑰ Σκληρή θήκη
⑱ Ανοιγμα
⑲ Κλείσιμο
⑳ Καλώδιο ακουστικών × 2

## Начин на употреба

① Хванете гумената част на конектора, вкарайте го здраво, докато не щракне, след което затегнете въртящата се част.
② Въртяща се част
③ Конектор
④ L жак (сребърен)
⑤ Тактилна точка
⑥ R жак (червен)
⑦ Червен
⑧ Сребърен
⑨ Кабел за слушалките за балансирано свързване (1,2 м)
⑩ Кабел на слушалките (3 м)
⑪ Балансиран стандартен конектор от L-тип
- Можете да свързвате устройства, които са съвместими с балансирания стандартен конектор, например устройства WALKMAN®, усилватели за слушалки и др.

⑫ WALKMAN® NW-WM1Z (продава се отделно), NW-WM1A (продава се отделно)
⑬ Усилвател за слушалки TA-ZH1ES (продава се отделно)
⑭ Стерео мини конектор
⑮ Преходник за различни конектори
⑯ Слушалки
⑰ Твърд калъф
⑱ Отваряне
⑲ Затваряне
⑳ Кабел на слушалките × 2

## Mod de utilizare

① Prindeți partea din cauciuc a mufei, introduceți ferm mufa până face clic, apoi strângeți piesa rotativă.
② Piesă rotativă
③ Mufă
④ Mufă L (argintiu)
⑤ Punct tactil
⑥ Mufă R (roșu)
⑦ Roșu
⑧ Argintiu
⑨ Cablu de căști cu conexiune echilibrată (1,2 m)
⑩ Cablu de căști (3 m)
⑪ Mufă standard echilibrată în formă de L
- Puteți conecta dispozitive compatibile cu mufe standard simetrice, precum WALKMAN®, amplificatoare pentru căști etc.

⑫ WALKMAN® NW-WM1Z (comercializat separat), NW-WM1A (comercializat separat)
⑬ Amplificatorul pentru căști TA-ZH1ES (comercializat separat)
⑭ Mini-mufă stereo
⑮ Adaptor pentru mufă unimatch
⑯ Căști
⑰ Cutie
⑱ Deschidere
⑲ Închidere
⑳ Cablu de căști × 2

## Uporaba

① Primite gumijasti del vtiča, nato vtič vstavite trdno, dokler se ne zaskoči in zategnite vrteči se del.
② Vrtljivi del
③ Vtič
④ Vtičnica za levi kanal L (srebrne barve)
⑤ Otipljiva pika
⑥ Vtičnica za desni kanal R (rdeče barve)
⑦ Rdeča barva
⑧ Srebrna barva
⑨ Kabel slušalk za uravnoteženo povezavo (1,2 m)
⑩ Kabel slušalk (3 m)
⑪ Uravnoteženi standardni vtič v obliki črke L
- Priključite lahko naprave, ki so združljive z uravnoteženim standardnim vtičem, kot so naprave WALKMAN®, ojačevalniki slušalk itd.

⑫ WALKMAN® NW-WM1Z (naprodaj ločeno), NW-WM1A (naprodaj ločeno)
⑬ Ojačevalnik slušalk TA-ZH1ES (naprodaj ločeno)
⑭ Stereo mini vtič
⑮ Vmesnik unimatch za vtiče
⑯ Slušalke
⑰ Trdna škatla
⑱ Odpiranje
⑲ Zapiranje
⑳ Kabel slušalk × 2

## 使用方法

① 抓住插頭的橡皮部位，牢牢插入插頭直至發出喀噠聲，隨後擰緊轉動部位。
② 旋轉部件
③ 插頭
④ L插孔（銀色）
⑤ 觸感圓點
⑥ R插孔（紅色）
⑦ 紅色
⑧ 銀色
⑨ 平衡連接式耳機線 (1.2 m)
⑩ 耳機連接線 (3 m)
⑪ L型平衡標準插頭
- 您可以連接與平衡標準插頭相容的設備，諸如WALKMAN®、耳機放大器等設備。

⑫ WALKMAN® NW-WM1Z（另售）、NW-WM1A（另售）
⑬ 耳機放大器TA-ZH1ES（另售）
⑭ 立體聲迷你插頭
⑮ 兩用轉接插頭
⑯ 耳機
⑰ 硬質耳機盒
⑱ 開
⑲ 關
⑳ 耳機連接線 × 2

## 사용 방법

① 플러그의 고무 부분을 잡고 딸깍 하는 소리가 날 때까지 플러그를 단단히 삽입한 다음, 회전 부분을 조입니다.
② 회전부
③ 플러그
④ L 잭(실버)
⑤ 돌기
⑥ R 잭(적색)
⑦ 적색
⑧ 실버
⑨ 밸런스드 연결 헤드폰 케이블(1.2 m)
⑩ 헤드폰 케이블(3 m)
⑪ L형 밸런스드 표준 플러그
- WALKMAN®, 헤드폰, 앰프 등 밸런스드 표준 플러그와 호환되는 장치를 연결할 수 있습니다.

⑫ WALKMAN® NW-WM1Z(별매), NW-WM1A(별매)
⑬ 헤드폰 앰프 TA-ZH1ES(별매)
⑭ 스테레오 미니 플러그
⑮ 유니매치 플러그 어댑터
⑯ 헤드폰
⑰ 하드 케이스
⑱ 열림
⑲ 닫힘
⑳ 헤드폰 케이블 × 2

## Правила использования

① Возьмитесь за резиновую часть штекера, вставьте штекер плотно до щелчка и закрепите вращающуюся часть.
② Вращающаяся часть
③ Штекер
④ Разъем L (серебристый)
⑤ Тактильная точка
⑥ Разъем R (красный)
⑦ Красный
⑧ Серебристый
⑨ Кабель наушников со сбалансированным соединением (1,2 м)
⑩ Кабель наушников (3 м)
⑪ Сбалансированный стандартный штекер L-типа
- Вы можете подключить устройства, совместимые со сбалансированным стандартным штекером, например WALKMAN®, усилители наушников и др.

⑫ WALKMAN® NW-WM1Z (приобретается отдельно), NW-WM1A (приобретается отдельно)
⑬ Усилитель наушников TA-ZH1ES (приобретается отдельно)
⑭ Стереофонический мини-штекер
⑮ Универсальный штекерный адаптер
⑯ Наушники
⑰ Жесткий чехол
⑱ Открыть
⑲ Закрыть
⑳ Кабель наушников × 2

Ehhez a fejhallgatóhoz csak a mellékelt fejhallgató-kábelek és az MDR-Z1R fejhallgató-kábelei (külön megvásárolható) használhatók.

A CE-jelölés érvényessége azokra az országokra/régiókra korlátozódik, ahol ezt jogszabály írja elő, elsődlegesen az EGT (Európai Gazdasági Térség) országaiban/régióiban és Svájcban.
Az UKCA-jelölés érvényessége azokra az országokra/régiókra korlátozódik, ahol ezt jogszabály írja elő, elsődlegesen az Egyesült Királyságban.

Tartalék vagy cserefülpárnát a legközelebbi Sony-forgalmazónál vagy a www.sony.com webhelyről lehet rendelni.

**Česky** **Stereofonní sluchátka**

## Technické údaje

**Typ:** zavřené, dynamická (okolo ucha) / **Měnič:** 70 mm, kopulovitého tvaru (hlasová cívka CCAW) / **Zatažitelnost:** 2 500 mW (IEC*) / **Impedancia:** 64 Ω při 1 kHz / **Citlivost:** 100 dB/mW / **Frekvenční rozsah:** 4 Hz - 120 000 Hz / **Hmotnost:** přibl. 385 g (bez kabelu) / **Balení obsahuje následující položky:** stereofonní sluchátka (1), kabel ke sluchátkům (přibl. 3 m, postříbřené žíly OFC, pozlacený stereo mini konektor) (1), kabel ke sluchátkům s vyváženým připojením (přibl. 1,2 m, postříbřené žíly OFC, pozlacený standardní vyvážený konektor) (1), pozlacený univerzální adaptér konektoru (konektor stereofonních sluchátek ⟷ stereo mini zdířka) (1), pevné pouzdro (1)

* IEC = Mezinárodní výbor pro elektrotechniku

Vzhled a technické údaje se mohou změnit bez předchozího upozornění.

WALKMAN® a logo WALKMAN® jsou registrované ochranné známky společnosti Sony Corporation.

## Bezpečnostní upozornění

Vysoká úroveň hlasitosti může ovlivnit váš sluch. Z důvodu bezpečnosti silničního provozu nepoužívejte sluchátka při řízení vozidla nebo jízdě na kole.

- Dodaný univerzální adaptér konektoru slouží pouze k použití s kabelem ke sluchátkům; kabel ke sluchátkům s vyváženým připojením s ním nelze použít.
- Při odpojování kabelu tahejte za konektor, ne za kabel. Jinak by mohlo dojít ke zlomení kabelu.
- Při připojování kabelu ke sluchátkům dbejte na to, abyste konektor zcela zasunuli. Pokud byste konektor nezasunuli zcela, nemusel by se ozývat zvuk.
- Při zavírání pevného pouzdra dávejte pozor, abyste si neskřípli ruce nebo kabely.
- Zamáčkněte západku pevného pouzdra pevně, dokud nezacvakne.
- Nepokládejte na pevné pouzdro těžké předměty a nesedejte na něj.
- Uchovávejte sluchátka s konektorem směřujícím nahoru.
- Při uložení sluchátek umístěte výstelky na sluchátka proti sobě.
- Sluchátka lze uchovávat s připojeným kabelem.
- Na mostě sluchátek a výstelkách na sluchátka je použita přírodní kůže. Přírodní kůže může na rozdíl od umělé kůže obsahovat jizvy, přehyby nebo linky podobné struktuře listů rostlin. U jednotlivých výrobků se může lišit i povrch a barevný odstín.
- Kůže je měkký materiál, proto se v ní mohou vytvořit dolíčky, pokud budou sluchátka skladována s kabelem omotaným kolem sluchátek.
- Hlavovy most a výstelky na sluchátka čistěte tak, že je otřete měkkým suchým hadříkem. Pokud budou stále znečištěné, otřete je měkkým hadříkem navlhčeným horkou vodou. Nepoužívejte žádný čisticí prostředek ani prostředek na kůži, jinak může dojít k poškození kůže, jako je například změna barvy, deformace nebo zhoršení jejích vlastností.
- Pokud se na sluchátkách usadí déšť nebo pot, otřete sluchátka měkkým suchým hadříkem. Pokud tak neučiníte, může dojít ke změně barvy nebo přenosu barvy.
- Jelikož jsou sluchátka pevná, netlačte je příliš na uši, mohlo by dojít k poranění ušního bubínku. Když hrozí nebezpečí, že do sluchátek na uchu někdo něco udeří, například míč, sluchátka sejměte z uší.
  Přitisknutí sluchátek k uším může způsobit zvuk cvaknutí. Nejedná se o závadu.

Sluchátka lze použít pouze s dodávanými kabely ke sluchátkům a kabely ke sluchátkům pro MDR-Z1R (prodávanými samostatně).

Platnost označení CE je omezena pouze v zemích/oblastech, kde je zákonem vynucována, zejména v zemích/oblastech EHP (Evropského hospodářského prostoru) a Švýcarsku.
Platnost označení UKCA je omezena pouze v zemích/oblastech, kde je zákonem vynucována, zejména ve Velké Británii.

Volitelné náhradní výstelky na sluchátka lze objednat u nejbližšího autorizovaného prodejce Sony nebo na www.sony.com.

**Slovensky** **Stereofónne slúchadlá**

## Technické údaje

**Typ:** zatvorené, dynamické (so slúchadlovými vankúšmi) / **Budiče slúchadiel:** 70 mm, kopulovitý typ (hlasová cievka CCAW) / **Zaťažiteľnosť:** 2 500 mW (IEC*) / **Impedancia:** 64 Ω pri frekvencii 1 kHz / **Citlivosť:** 100 dB/mW / **Frekvenčná odozva:** 4 Hz – 120 000 Hz / **Hmotnosť:** približne 385 g (bez kábla) / **Obsah balenia:** stereofónne slúchadlá (1), kábel slúchadiel (približne 3 m, postriebrené vlákna OFC, pozlátený stereofónny mini konektor) (1), kábel slúchadiel s vyváženým pripojením (približne 1,2 m, postriebrené vlákna OFC, pozlátený štandardný vyvážený konektor) (1), pozlátený univerzálny adaptér (stereofónny konektor ⟷ stereofónna mini zásuvka) (1), pevné puzdro (1)

* IEC = Medzinárodná elektrotechnická komisia

Dizajn a technické údaje sa môžu zmeniť bez upozornenia.

WALKMAN® a logo WALKMAN® sú registrované ochranné známky spoločnosti Sony Corporation.

## Bezpečnostné opatrenia

Vysoká hlasitosť môže ovplyvniť váš sluch. Z bezpečnostných dôvodov nepoužívajte slúchadlá pri šoférovaní ani bicyklovaní.

- Dodaný univerzálny adaptér je určený len pre kábel slúchadiel. Kábel slúchadiel s vyváženým pripojením nie je možné používať.
- Pri odpájaní kábla ťahajte za konektor, nie za kábel. Kábel by sa mohol roztrhnúť.
- Pri pripájaní kábla slúchadiel dbajte na to, aby bol konektor úplne zasunutý. Ak konektor nie je zasunutý úplne, nemusí byť počuť zvuk.
- Pri zatváraní pevného puzdra dbajte na to, aby sa vám v ňom nezachytili ruky alebo káble.
- Pevne zatlačte úchytku pevného puzdra tak, aby zacvakla.
- Na pevné puzdro neumiestňujte ťažké predmety ani naň nesadajte.
- Slúchadlá ukladajte tak, aby konektor smeroval nahor.
- Slúchadlá umiestnite tak, aby ušnice smerovali k sebe.
- Slúchadlá môžete odložiť s pripojeným káblom.
- Hlavový most a ušnice sú vyrobené z prírodnej kože. Na rozdiel od umelej kože má prírodná koža na povrchu jazvy, záhyby alebo čiary pripomínajúce žily listu rastliny. Okrem toho sa u jednotlivých produktov môžu líšiť textúrou a farebným odtieňom.
- Keďže koža je mäkký materiál, môžu sa na nej pri uskladnení slúchadiel s obtočenými káblami objaviť preliačiny.
- Čistotu hlavového mosta a ušníc udržiavajte občasným utretím jemnou suchou handričkou. Ak ostanú znečistené aj po utretí, utrite a jemne ich poklepte jemnou handričkou navlhčenou v teplej vode, kým nebudú čisté. Nepoužívajte žiadne roztoky čistiacich prostriedkov ani prípravky na údržbu kože, pretože sa môže koža znehodnotiť zmenou farby, deformáciou alebo zhoršením kvality.
- Ak na slúchadlách ostanú stopy dažďa alebo potu, utrite ich suchou jemnou handričkou. Ak ich neutriete, môže sa poškodiť farebná povrchová úprava alebo môže dôjsť k spľvaniu farieb.
- Keďže kryty slúchadiel sú veľmi tesné, prílišný tlak na uši môže poškodiť ušný bubienok. Vyhnite sa používaniu slúchadiel na miestach, kde je možný náraz iných ľudí alebo ďalších objektov, ako je lopta a pod.
  Pri zatláčaní slúchadiel do uší môžete počuť cvaknutie membrány. To nie je porucha.

S týmito slúchadlami možno používať len dodávané káble slúchadiel a káble slúchadiel pre model MDR-Z1R (predávajú sa samostatne).

Označenie CE platí iba v krajinách/regiónoch, ktoré to vyžadujú na základe zákonov, predovšetkým v krajinách/regiónoch Európskeho hospodárskeho priestoru (EHP) a Švajčiarsku.
Označenie UKCA platí iba v krajinách/regiónoch, ktoré to vyžadujú na základe zákonov, predovšetkým v Spojenom kráľovstve.

Náhradné ušnice si môžete objednať u najbližšieho autorizovaného predajcu produktov značky Sony alebo na stránke www.sony.com.

**Ελληνικά** **Στερεοφωνικά ακουστικά**

## Τεχνικά χαρακτηριστικά

**Τύπος:** κλειστού τύπου, δυναμικά (περιωτικά) / **Μονάδα οδήγησης:** 70 mm, θολωτού τύπου (πηνίο φωνής CCAW) / **Μέγιστη επιτρεπόμενη ισχύς:** 2.500 mW (IEC*) / **Αντίσταση:** 64 Ω στο 1 kHz / **Ευαισθησία:** 100 dB/mW / **Απόκριση συχνότητας:** 4 Hz - 120.000 Hz / **Μάζα:** περίπου 385 g (χωρίς το καλώδιο) / **Αντικείμενα που περιλαμβάνονται:** στερεοφωνικά ακουστικά (1), καλώδιο ακουστικών (περίπου 3 m, επάργυροι κλώνοι OFC, επιχρυσωμένο βύσμα μίνι στέρεο) (1), καλώδιο ακουστικών ισορροπημένης σύνδεσης (περίπου 1,2 m, επάργυροι κλώνοι OFC, επιχρυσωμένο τυποποιημένο εξισορροπημένο βύσμα) (1), προσαρμοστικό επιχρυσωμένου βύσματος τύπου unimatch (στερεοφωνικό βύσμα ⟷ υποδοχή μίνι στέρεο) (1), Σκληρή θήκη (1)

* IEC = Διεθνής Ηλεκτροτεχνική Επιτροπή

Ο σχεδιασμός και τα τεχνικά χαρακτηριστικά υπόκεινται σε αλλαγές χωρίς προειδοποίηση.

Η επωνυμία WALKMAN® και το λογότυπο WALKMAN® είναι σήματα κατατεθέντα της Sony Corporation.

## Προφυλάξεις

Η ακρόαση σε υψηλή ένταση ενδέχεται να επηρεάσει την ακοή σας, για λόγους οδικής ασφάλειας, μην τα χρησιμοποιείτε κατά την οδήγηση οχήματος ή ποδηλάτου.

- Το προσαρμοστικό βύσματος τύπου unimatch που παρέχεται προορίζεται μόνο για το καλώδιο ακουστικών και δεν μπορεί να χρησιμοποιηθεί για το καλώδιο ακουστικών ισορροπημένης σύνδεσης.
- Για να αποσυνδέσετε το καλώδιο, τραβήξτε από το βύσμα και όχι από το καλώδιο. Διαφορετικά, το καλώδιο μπορεί να κοπεί.
- Κατά τη σύνδεση του καλωδίου ακουστικών, εισαγάγετε πλήρως το βύσμα. Αν το βύσμα δεν εισαχθεί πλήρως, μπορεί να μην ακούγεται ήχος.
- Όταν κλείνετε τη σκληρή θήκη, προσέχετε να μην πιαστούν τα δάχτυλά σας ή τα καλώδια.
- Πατήστε το κούμπωμα της σκληρής θήκης δυνατά μέχρι να κάνει κλικ.
- Μην τοποθετείτε βαριά αντικείμενα και μην κάθεστε επάνω στην σκληρή θήκη.
- Βεβαιωθείτε ότι φυλάσσετε τα ακουστικά με την υποδοχή στραμμένη προς τα επάνω.
- Φυλάσσετε τα ακουστικά τοποθετώντας και τα δύο προστατευτικά "μαξιλαράκια" το ένα απέναντι στο άλλο.
- Μπορείτε να φυλάξετε τα ακουστικά ενώ είναι συνδεδεμένα με καλώδιο.
- Για το στεφάνι και τα προστατευτικά "μαξιλαράκια" έχει χρησιμοποιηθεί φυσικό δέρμα. Σε αντίθεση με το τεχνητό δέρμα, το φυσικό δέρμα ενδέχεται να έχει εκδορές, ζάρες ή γραμμές που προσιδιάζουν στα νεύρα των φύλλων των φυτών στην επιφάνειά του. Επίσης η υφή και η απόχρωση του χρώματος μπορεί να διαφέρει σε κάθε προϊόν.
- Καθώς το δέρμα είναι μαλακό υλικό, μπορεί να σημαδευτεί όταν τα ακουστικά αποθηκευτούν με τυλιγμένα καλώδια.
- Για να καθαρίσετε το στεφάνι και τα προστατευτικά "μαξιλαράκια", σκουπίζετε τα κατά καιρούς με στεγνό μαλακό πανί. Αν εξακολουθεί να είναι βρώμικο, σκουπίστε και ταμπονάρετε το με ένα μαλακό πανί βρεμένο με ζεστό νερό μέχρι να καθαρίσει. Μη χρησιμοποιείτε διάλυμα απορρυπαντικού ή προϊόν καθαρισμού για δέρμα, διότι το δέρμα ενδέχεται να καταστραφεί λόγω αποχρωματισμού, παραμόρφωσης και φθοράς.
- Σε περίπτωση επαφής με βροχή ή ιδρώτα, σκουπίστε τα ακουστικά με απαλό στεγνό πανί. Αν τα αφήσετε χωρίς φροντίδα, ενδέχεται να προκύψει φθορά ή μετατόπιση του χρώματος.
- Επειδή τα ακουστικά αποτελούν περίβλημα υψηλής πυκνότητας, η πίεσή τους στα αυτιά ενδέχεται να προκαλέσει βλάβη στο τύμπανο του αυτιού. Αποφύγετε τη χρήση των ακουστικών, όταν αυτά εκτίθενται σε κίνδυνο κρούσης από άτομα ή άλλα αντικείμενα, όπως μια μπάλα κλπ.
  Εάν πιέζετε τα ακουστικά στα αυτιά σας, ενδέχεται να παραχθεί ένας ήχος "κλικ" διαφράγματος. Δεν πρόκειται για δυσλειτουργία.

Μόνον τα παρεχόμενα καλώδια ακουστικών και τα καλώδια ακουστικών για το MDR-Z1R (πωλούνται ξεχωριστά) μπορούν να χρησιμοποιηθούν με τα ακουστικά αυτά.

Η ισχύς της σήμανσης CE περιορίζεται μόνο σε εκείνες τις χώρες/περιοχές όπου επιβάλλεται δια νόμου, κυρίως στις χώρες/περιοχές του Ευρωπαϊκού Οικονομικού Χώρου (ΕΟΧ) και την Ελβετία.
Η ισχύς της σήμανσης UKCA περιορίζεται μόνο σε εκείνες τις χώρες/περιοχές όπου επιβάλλεται δια νόμου, κυρίως στο ΗΒ.

Μπορείτε να παραγγείλετε προαιρετικά ανταλλακτικά προστατευτικά "μαξιλαράκια" από τον πλησιέστερο αντιπρόσωπο της Sony ή από την τοποθεσία www.sony.com.

**Български** **Стерео слушалки**

## Спецификации

**Тип:** затворени, динамични (напълно обхващащи) / **Мембрана:** 70 мм, куполен тип (CCAW звукова намотка) / **Максимална мощност:** 2 500 mW (IEC*) / **Импеданс:** 64 Ω при 1 kHz / **Чувствителност:** 100 dB/mW / **Честотна лента:** 4 Hz - 120 000 Hz / **Маса:** прибл. 385 г (без кабел) / **Включени артикули:** Стерео слушалки (1), Кабел за слушалки (прибл. 3 m, посребрени OFC жила, позлатен стерео мини конектор) (1), кабел за слушалки за балансирано свързване (прибл. 1,2 m, посребрени OFC жила, Позлатен балансиран стандартен конектор) (1), позлатен преходник за различни конектори (стерео телефонен конектор ⟷ стерео мини жак) (1), Твърд калъф (1)

* IEC = Международна електротехническа комисия

Дизайнът и спецификациите подлежат на промяна без известяване.

WALKMAN® и логото WALKMAN® са регистрирани търговски марки на Sony Corporation.

## Предпазни мерки

Висока сила на звука може да увреди слуха ви. За безопасност на движението не използвайте, докато шофирате или карате колело.

- Доставеният преходник за различни конектори е само за кабела за слушалки; кабелът за слушалки не може да се използва за балансирано свързване.
- Когато разединявате кабела, издърпайте го от конектора, а не от кабела. В противен случай кабелът може да се скъса.
- Когато свързвате кабела за слушалки, пъхнете конектора докрай. Ако конекторът не е пъхнат докрай, може да не се извежда звук.
- Когато затваряте твърдия калъф, внимавайте да не захванете с него кабелите или ръцете си.
- Натиснете щифта на твърдия калъф, докато не го чуете да щракне.
- Не поставяйте твърди предмети върху твърдия калъф. Не сядайте върху него.
- Трябва да съхранявате слушалките с жака нагоре.
- Съхранявайте слушалките, като разположите и двата наушника един срещу друг.
- Можете да съхранявате слушалките с прикрепен към тях кабел.
- За изработката на лентата за глава и наушниците е използвана естествена кожа. За разлика от изсушената кожа, естествената може да има белези, гънки или очертания, наподобяващи жилките по повърхността на листо. Също така текстурата и цветът могат да варират при различните продукти.
- Тъй като кожата е мек материал, тя може да получи белези, когато слушалките се съхраняват обвити около кабели.
- За да почистите лентата за глава и наушниците, редовно ги забърсвайте с мек и сух парцал. Ако замърсяването не се отстрани, забършете и притиснете леко с мек парцал, напоен с гореща вода, докато не постигнете пълно почистване. Не използвайте разтвори на почистващи препарати или други средства за почистване на кожа, в противен случай можете да увредите кожата и да се стигне до обезцветяване, деформация или влошаване на състоянието й.
- При наличие на дъждовна вода или пот забършете слушалките с мек и сух парцал. Ако не направите това, може да се стигне до влошаване или промяна на цвета.
- Поради това, че слушалките са с корпус с висока плътност, натискането на същите кръгове може да доведе до увреждане на тъпанчето ви. Избягвайте използване на слушалките на места, където същите могат да бъдат подложени на удари от хора или други обекти, като топки и др.
  Натискането на слушалките към ушите ви може да предизвика звук от щракане на диафрагмата. Това не е нарушение на работата.

Само доставените кабели за слушалки и кабелите за слушалки за MDR-Z1R (продават се отделно) могат да бъдат използвани за тези слушалки.

Валидността на маркировката CE е ограничена само до държавите/регионите, в които се прилага законово, главно в държавите/регионите от ЕИП (Европейското икономическо пространство) и Швейцария.
Валидността на маркировката UKCA е ограничена само до държавите/регионите, в които се прилага законово, главно в Обединеното кралство.

Опционални наушници за подмяна могат да бъдат поръчани от най-близкия упълномощен търговец на Sony или на www.sony.com.

**Română** **Căști stereo**

## Specificații

**Tip:** Închise, dinamice (circum-aurale) / **Unitate de acționare:** 70 mm, de tip dom (bobină mobilă CCAW) / **Putere dezvoltată:** 2.500 mW (IEC*) / **Impedanță:** 64 Ω la 1 kHz / **Sensibilitate:** 100 dB/mW / **Răspuns în frecvență:** 4 Hz – 120.000 Hz / **Masă:** aprox. 385 g (fără cablu) / **Articole incluse:** Căști stereo (1), Cablu căști (aprox. 3 m, fire aceperite cu argint OFC, mini-mufă stereo auriită) (1), Cablu căști cu conexiune echilibrată (aprox. 1,2 m, fire aceperite cu argint OFC, Mufă standard echilibrată auriită) (1), Adaptor pentru mufă unimatch auriită (mufă mamă stereo de telefon ⟷ mini-mufă tată stereo) (1), Cutie (1)

* IEC = Comisia Electrotehnică Internațională

Designul și specificațiile pot fi modificate fără notificare prealabilă.

WALKMAN® și sigla WALKMAN® sunt mărci comerciale înregistrate ale Sony Corporation.

## Măsuri de precauție

Ascultarea la căști la volum ridicat vă poate afecta auzul. Pentru siguranța traficului rutier, nu utilizați căștile în timp ce conduceți autoturismul sau mergeți pe bicicletă.

- Adaptorul inclus pentru mufa unimatch trebuie utilizat doar pentru cablul de căști; cablul de căști cu conexiune echilibrată nu poate fi utilizat.
- Pentru a deconecta cablul, trageți de mufă, nu de cablu. În caz contrar, cablul se poate rupe.
- La conectarea cablului de căști, asigurați-vă că ați introdus complet mufa. Dacă mufa nu este introdusă complet, este posibil să nu se audă niciun sunet.
- La închiderea cutiei, aveți grijă să nu prindeți cablurile sau să vă prindeți mâinile.
- Apăsați ferm încuietoarea cutiei până face clic.
- Nu așezați obiecte grele pe cutie și nu vă așezați pe aceasta.
- Asigurați-vă că depozitați căștile cu mufa orientată în sus.
- Depozitați căștile poziționând ambele perniițe lipite una de alta.
- Puteți depozita căștile cu un cablu atașat la ele.
- Banda de fixare pe cap și perniițele sunt îmbrăcate în piele naturală. Spre deosebire de pielea artificială, este posibil ca pielea naturală să prezinte zgârieturi, cute sau linii care seamănă cu nervurile unei frunze. De asemenea, textura și nuanța pot diferi de la un produs la altul.
- Deoarece pielea este un material moale, aceasta se poate ciupi atunci când căștile sunt depozitate înfășurate în cabluri.
- Pentru a curăța banda de fixare pe cap și perniițele, ștergeți-le ocazional cu o cârpă moale uscată. Dacă murdăria persistă, ștergeți și tamponați ușor cu o cârpă moale umezită cu apă fierbinte. Nu utilizați detergenți sau substanțe de întreținere pentru piele. În caz contrar, pielea poate prezenta decolorări, deformări și semne de degradare.
- În caz de expunere la ploaie sau transpirație, ștergeți căștile cu o cârpă moale uscată. Dacă nu tratați pielea, pot apărea deteriorări cu privire la culoare sau se poate produce migrarea culorii.
- Deoarece căștile sunt fabricate din material de mare densitate, nu forțați poziționarea acestora în interiorul urechii pentru a evita afectarea timpanelor. Evitați utilizarea căștilor în locuri în care acestea ar putea fi lovite de alte persoane sau obiecte, precum o minge etc.
  La apăsarea căștilor în urechi, este posibil să auziți un sunet al diafragmei de tip clic. Acest lucru nu reprezintă o defecțiune.

Numai cablul de căști inclus și cablul de căști pentru MDR-Z1R (comercializat separat) se pot utiliza cu aceste căști.

Validitatea marcajului CE este restricționată doar la acele țări/regiuni unde este aplicat în mod legal, în special în țările/regiunile SEE (Spațiul Economic European) și Elveția.
Validitatea marcajului UKCA este restricționată doar la acele țări/regiuni unde este aplicat în mod legal, în special în Marea Britanie.

Perniițe de schimb opționale pot fi comandate de la cel mai apropiat comerciant autorizat Sony sau de pe www.sony.com.

**Slovenščina** **Stereo slušalke**

## Specifikacije

**Vrsta:** zaprte, dinamične (okrogle) / **Pogonska enota:** 70 mm, kupolastega tipa (zvočna tuljava iz pobakrene aluminijaste žice) / **Moč:** 2.500 mW (IEC*) / **Impedanca:** 64 Ω pri 1 kHz / **Občutljivost:** 100 dB/mW / **Frekvenčni odziv:** 4 Hz-120.000 Hz / **Masa:** približno 385 g (brez kabla) / **Paket vsebuje:** stereo slušalke (1), kabel slušalk (približno 3 m, posrebrene žice iz bakra brez vsebnosti kisika, pozlačen stereo mini vtič) (1), kabel slušalk za uravnoteženo povezavo (približno 1,2 m, posrebrene žice iz bakra brez vsebnosti kisika, pozlačeni uravnoteženi standardni vtič) (1), pozlačen vmesnik unimatch za vtiče (stereo vtič za slušalke ⟷ stereo mini priključek) (1), trdna škatla (1)

* IEC = Mednarodna elektrotehniška komisija

Zasnova in specifikacije se lahko spremenijo brez predhodnega opozorila.

WALKMAN® in logotip WALKMAN® sta registrirani blagovni znamki družbe Sony Corporation.

## Previdnostni ukrepi

Visoka raven glasnosti lahko škoduje vašemu sluhu. Zaradi varnosti v prometu slušalk ne uporabljajte med vožnjo z avtom ali kolesom.

- Priloženi vmesnik unimatch za vtiče je namenjen samo za uporabo z običajnim kablom slušalk, kabla slušalk za uravnoteženo povezavo ni mogoče uporabiti z vmesnikom.
- Ko odklapljate kabel, povlecite za vtič, ne za kabel. Sicer se kabel lahko pretrga.
- Pri priklopu kabla slušalk bodite pozorni, da vtič vstavite do konca. Če vtič ni vstavljen do konca, zvok morda ne bo predvajan prek slušalk.
- Pri zapiranju trdne škatle pazite, da se pod pokrov ne ujamejo vaše dlani ali kabli.
- Zaponko trdne škatle pritisnite trdno, dokler se ne zaskoči.
- Na trdno škatlo ne postavljajte težkih predmetov in ne sedajte nanjo.
- Slušalke shranite s priključkom obrnjenim navzgor.
- Slušalke shranite tako, da sta ušesni blazinici obrnjeni ena proti drugi.
- Slušalke lahko shranite s pritrjenim kablom.
- Naglavni trak in ušesni blazinici sta izdelani iz naravnega usnja. Z razliko od umetnega usnja so lahko na površini naravnega usnja brazgotine, gube ali črte, ki so podobne žilam rastlinskih listov. Prav tako se lahko tekstura in barva razlikujeju pri vsakem izdelku.
- Usnje je mehak material, zato lahko pri shranjevanju slušalk, zavitih v kable, nastanejo brazgotine.
- Naglavni trak in ušesni blazinici lahko očistite tako, da jih občasno obrišete s suho mehko krpo. Če jih s tem ne očistite, nežno obrišite in podrgnite z mehko krpo, ki jo poprej navlažite z vročo vodo. Na usnju ne uporabljajte detergentov ali sredstev za vzdrževanje usnja. Pri tem lahko pride do poškodb usnja z razbarvanjem, deformacijo in preperevanjem.
- Če je na slušalkah dež ali znoj, jih obrišite z mehko suho krpo. Če jih ne očistite, lahko pride do razbarvanja ali prevzemanja barve.
- Ker imajo slušalke zelo togo ohišje, jih ne pritiskate na ušesa, ker lahko poškodujete bobnič. Ne uporabljajte slušalk tam, kjer obstaja nevarnost, da jih nekdo ali kakšen predmet zadene, na primer žoga.
  Če slušalke pritisnete ob ušesa, lahko zaradi tega opna klikne. To ni okvara.

S temi slušalkami lahko uporabljate samo priložene kable slušalk in kable slušalk MDR-Z1R (na voljo posebej).